HCG - HORN Catalogue Guide

INNENBEARBEITUNG / INTERNAL GROOVING

Bohrungs-Ø Bore Ø	Artikelgruppen / Product line										
	217	209	264	S274	S223	S224	231	S229/229	S312/312	315	S316
bis / up to 8											
8 bis / up to 18											
18 bis / up to 28	•	•			•						
28 bis / up to 38	•	•				•					
ab / from 38						•		•	•	•	
Bearbeitung Machining											
Ausdrehen / Boring											
Einstechen und Längsdrehen / Grooving and turning	•	•			•	•		•	•		
Gewinde / Thread							•			•	
Profildrehen / Profiling	•	•			•	•	•	•	•	•	
Stechbreite Width of groove	0,9 - 5,3	2,0 - 3,0			1,2 - 3,0	2,0 - 6,0	2,5 - 10,0	2,5 - 10,0	1,9 - 6,3	0,5 - 5,3	
Kapitel / Chapter	**A**	**B**	**C**	**D**	**E**	**F**	**G**	**H**	**J**	**K**	**L**

AUSSENBEARBEITUNG / EXTERNAL GROOVING

Stechtiefe Depth of groove	Artikelgruppen / Product line										
	217	209	264	S274	S223	S224	231	S229/229	S312/312	315	S316
bis / up to 4	•		•	•	•	•	•	•	•	•	•
bis / up to 6			•	•	•	•	•	•	•		•
bis / up to 8			•		•	•	•	•	•		•
bis / up to 10			•		•	•	•	•			
bis / up to 14						•		•			
bis / up to 18						•		•			
bis / up to 25								•			
Bearbeitung Machining											
Einstechen / Grooving	•		•	•	•	•	•	•	•	•	•
Längsdrehen / Side turning			•	•	•	•		•	•		
Abstechen / Parting off	•		•	•	•	•		•	•		•
Gewinde / Thread			•	•			•	•		•	
Profildrehen / Profiling	•					•		•	•	•	
Stechbreite Width of groove	0,9 - 5,3	2,0 - 3,0	1,5 - 3,0	0,5 - 7,0	1,2 - 3,0	2,0 - 6,0	2,5 - 10,0	2,5 - 10,0	1,9 - 6,3	0,5 - 5,3	1,5 - 3,0
Kapitel / Chapter	**A**	**B**	**C**	**D**	**E**	**F**	**G**	**H**	**J**	**K**	**L**

Sonderwerkzeuge sind auf Anfrage erhältlich
Special tools upon request

Abmessung in mm
Dimensions in mm

EINSTECHSYSTEM S119/S123/S223
TOOLING SYSTEM S119/S123/S223

E

Einstechen - außen -
Grooving - external -

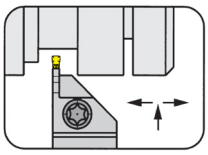
Seite/Page E2

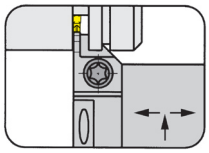
Seite/Page E4

Einstechen - innen -
Grooving - internal -

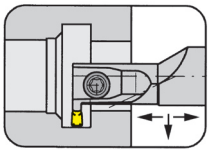
Seite/Page E5

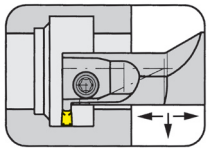
Seite/Page E6-E7

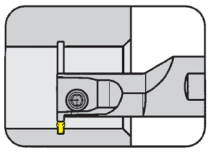
Seite/Page E8

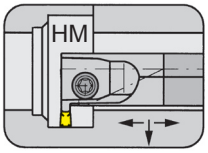

Seite/Page E9

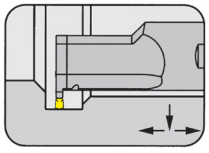
Seite/Page E10

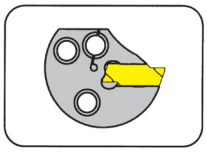
Seite/Page E11

Abstechen
Parting off

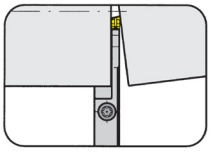
Seite/Page E3

SP Typ
Insert Type
S119 / S123

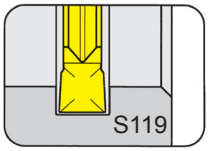

Seite/Page E12

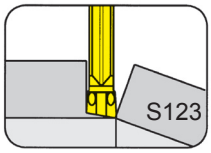

Seite/Page E13-E14

Wendeschneidplatten Typ
Indexable inserts type
S223

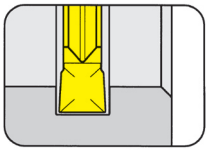
Seite/Page E15, E17

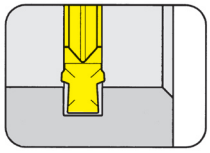
Seite/Page E16

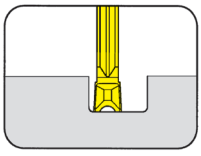
Seite/Page E18

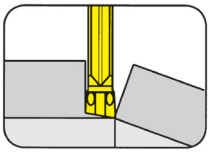
Seite/Page E19-E20

Technische Hinweise finden Sie in Kapitel R
For Technical Instructions please see chapter R

KLEMMHALTER Typ
TOOLHOLDER Type

H223

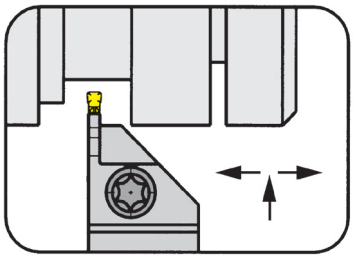

Stechtiefe bis	Depth of groove up to	10,0 mm
Spannbereich	Clamping range	2,0 - 3,0 mm

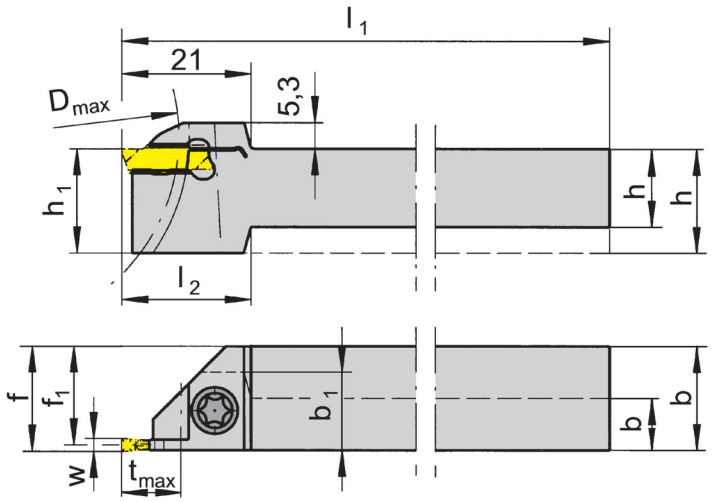

für Schneidplatte
for use with Insert

Typ S123
Type S223

R = rechts wie gezeichnet
R = right hand version shown

L = links spiegelbildlich
L = left hand version

Bestellnummer Part number	h	b	l_1	h_1	f	f_1	l_2	b_1	t_{max}	D_{max}	Größe Size	Spannbereich Clamping range
R/LH223.1010.01	10	10	80	12		9,20	20	12	8	25		
R/LH223.1212.01	12	12	100	16		11,20	21	-	10	50		
R/LH223.1616.01	16	16	125	16	f_1+w/2	15,20	-	-	10	50	01	2,0
R/LH223.2020.01	20	20	125	20		19,20	-	-	10	50		
R/LH223.2525.01	25	25	150	25		24,20	-	-	10	50		
R/LH223.1010.02	10	10	80	12		9,05	20	12	8	25		
R/LH223.1212.02	12	12	100	16		11,05	21	-	10	50		
R/LH223.1616.02	16	16	125	16	f_1+w/2	15,05	-	-	10	50	02	2,5
R/LH223.2020.02	20	20	125	20		19,05	-	-	10	50		
R/LH223.2525.02	25	25	150	25		24,05	-	-	10	50		
R/LH223.1010.03	10	10	80	12		8,80	20	12	8	25		
R/LH223.1212.03	12	12	100	16		10,80	21	-	10	50		
R/LH223.1616.03	16	16	125	16	f_1+w/2	14,80	-	-	10	50	03	3,0
R/LH223.2020.03	20	20	125	20		18,80	-	-	10	50		
R/LH223.2525.03	25	25	150	25		23,80	-	-	10	50		

Ausführung R oder L angeben
State R or L version

w siehe WSP
w see indexable inserts

Abmessungen in mm
Dimensions in mm

Weitere Abmessungen auf Anfrage
Further sizes upon request

Das Anzugsdrehmoment der Schrauben finden Sie in den Technischen Hinweisen.
For torque specifications of the screw, please see Technical Instructions.

Ersatzteile
Spare parts

Klemmhalter Toolholder	Spannschraube Screw	TORX PLUS®-Schlüssel TORX PLUS® Wrench
R/LH223....	**5.11T15P**	**T15PL**

KLEMMHALTER Typ
TOOLHOLDER Type

H223
verstärkte Ausführung
reinforced version

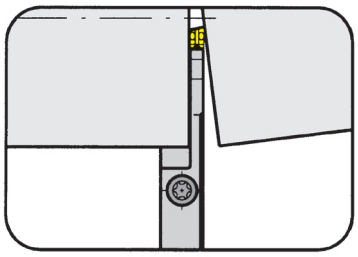

Stechtiefe bis	Depth of groove up to	25,0 mm
Spannbereich	Clamping range	2,0 - 3,0 mm

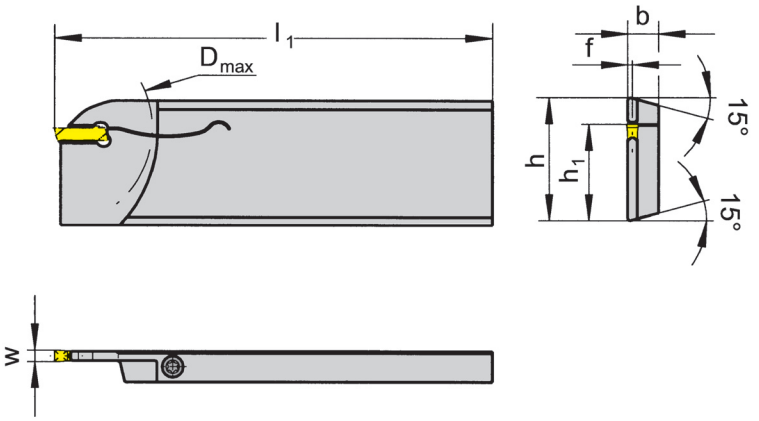

für Schneidplatte
for use with Insert

Typ S123
Type S223

E

R = rechts wie gezeichnet
R = right hand version shown

L = links spiegelbildlich
L = left hand version

Bestellnummer Part number	h	b	l_1	h_1	f	D_{max}	Größe Size	Spannbereich Clamping range
R/LH223.2608.01 **R/LH223.3208.01**	26 32	7,9	110	21,4 24,8	0,80	50	01	2,0
R/LH223.2608.02 **R/LH223.3208.02**	26 32	7,9	110	21,4 24,8	0,95	50	02	2,5
R/LH223.2608.03 **R/LH223.3208.03**	26 32	7,9	110	21,4 24,8	1,20	50	03	3,0

Ausführung R oder L angeben
State R or L version

w siehe WSP
w see indexable inserts

Abmessungen in mm
Dimensions in mm

Weitere Abmessungen auf Anfrage
Further sizes upon request

Das Anzugsdrehmoment der Schrauben finden Sie in den Technischen Hinweisen.
For torque specifications of the screw, please see Technical Instructions.

Abstechen von:
parting off:

Wellen oder Ringen (S223)
solid bars or tubes

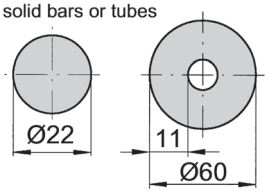

Wellen (S123)
solid bars

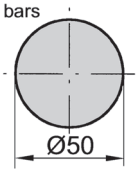

Ersatzteile
Spare parts

Klemmhalter Toolholder	Spannschraube Screw	TORX PLUS®-Schlüssel TORX PLUS® Wrench
R/LH223....	**4.15T15P**	**T15PL**

KURZKLEMMHALTER Typ E223
CARTRIDGE Type

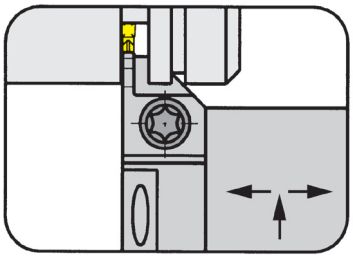

Stechtiefe bis	Depth of groove up to	10,0 mm
Spannbereich	Clamping range	2,0 - 3,0 mm

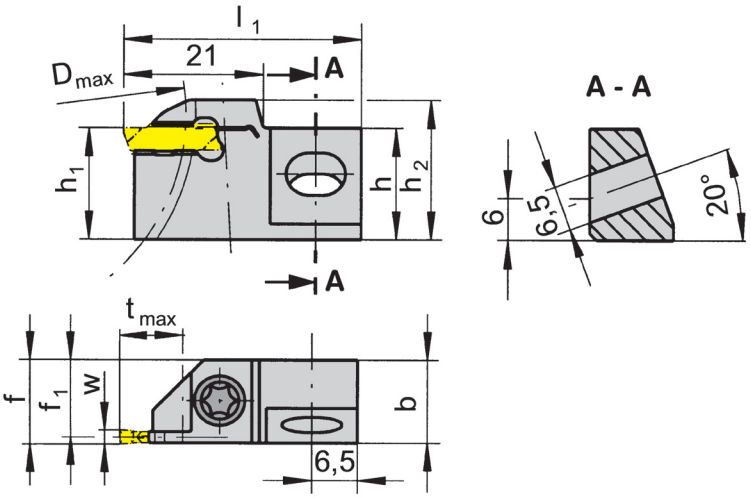

für Schneidplatte
for use with Insert

Typ S123
Type S223

R = rechts wie gezeichnet
R = right hand version shown

L = links spiegelbildlich
L = left hand version

Bestellnummer Part number	h	h_1	h_2	f	b	l_1	t_{max}	f_1	D_{max}	Größe Size	Spannbereich Clamping range
R/LE223.1212.01 **R/LE223.1616.01**	16	12 16	17,3 21,3	f_1+w/2	12	34	10	11,20	50	01	2,0
R/LE223.1212.02 **R/LE223.1616.02**	16	12 16	17,3 21,3	f_1+w/2	12	34	10	11,05	50	02	2,5
R/LE223.1212.03 **R/LE223.1616.03**	16	12 16	17,3 21,3	f_1+w/2	12	34	10	10,80	50	03	3,0

Ausführung R oder L angeben
State R or L version

w siehe WSP
w see indexable inserts

Abmessungen in mm
Dimensions in mm

Weitere Abmessungen auf Anfrage
Further sizes upon request

Das Anzugsdrehmoment der Schrauben finden Sie in den Technischen Hinweisen.
For torque specifications of the screw, please see Technical Instructions.

Ersatzteile
Spare parts

Kurzklemmhalter Cartridge	Befestigungsschraube Fixing screw	Spannschraube Screw	TORX PLUS®-Schlüssel TORX PLUS® Wrench
R/LE223.1...	**6.20.232**	**5.11T15P**	**T15PL**

KLEMMHALTER Typ
TOOLHOLDER Type

B119
mit innerer Kühlmittelzufuhr
with through coolant supply

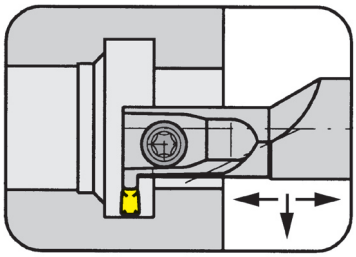

Bohrungs-Ø ab	Bore Ø from	16,0 mm
Stechtiefe bis	Depth of groove up to	3,0 mm
Spannbereich bis	Clamping range up to	2,0 - 3,0 mm

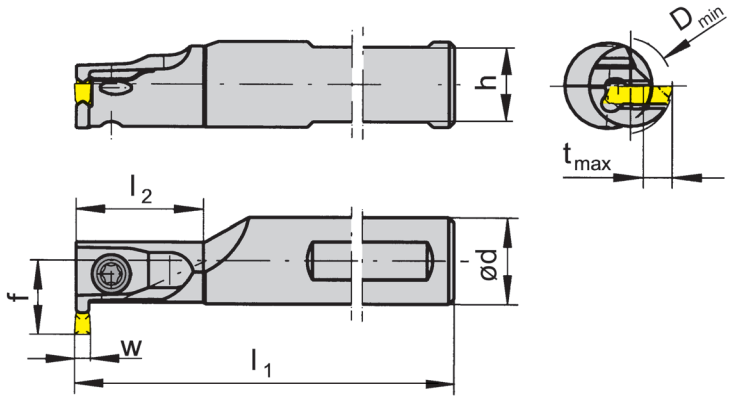

für Schneidplatte
for use with Insert

Typ S119
Type

E

R = rechts wie gezeichnet
R = right hand version shown

L = links spiegelbildlich
L = left hand version

Bestellnummer Part number	d	l_1	l_2	h	f	D_{min}	t_{max}	Größe Size	Spannbereich Clamping range
R/LB119.0016.1.32	16	110	25	14	11,8	16	3	02	2,0 - 2,99
R/LB119.0016.1.33	16	110	25	14	11,8	16	3	03	3,0

Ausführung R oder L angeben
State R or L version

w siehe Schneidplatten
w see inserts

Abmessungen in mm
Dimensions in mm

Weitere Abmessungen auf Anfrage
Further sizes upon request

Das Anzugsdrehmoment der Schrauben finden Sie in den Technischen Hinweisen.
For torque specifications of the screw, please see Technical Instructions.

Ersatzteile
Spare parts

Klemmhalter Toolholder	Spannschraube Screw	TORX PLUS®-Schlüssel TORX PLUS® Wrench
R/LB119.0016.1.3...	**5.11T15P**	**T15PL**

KLEMMHALTER Typ
TOOLHOLDER Type

B223
mit innerer Kühlmittelzufuhr
with through coolant supply

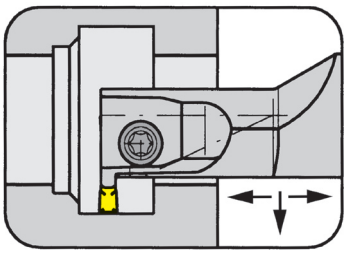

Bohrungs-Ø ab	Bore Ø from	22,0 mm
Stechtiefe bis	Depth of groove up to	6,3 mm
Spannbereich	Clamping range	2,0 - 3,0 mm

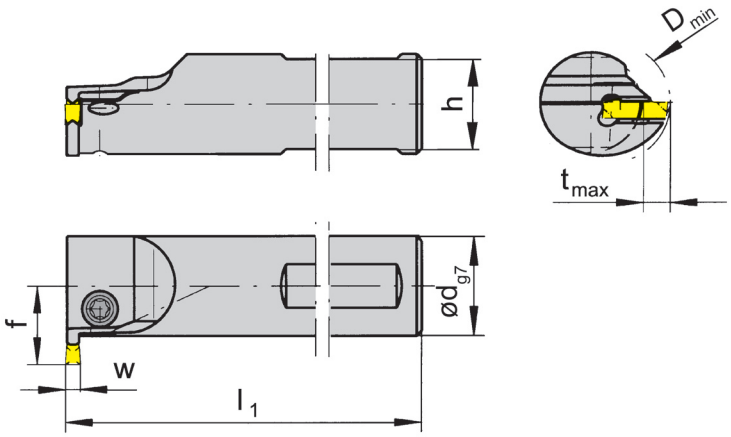

für Wendeschneidplatte
for use with Indexable insert

Typ S223
Type

R = rechts wie gezeichnet
R = right hand version shown

L = links spiegelbildlich
L = left hand version

Bestellnummer Part number	d	l_1	h	f	D_{min}	t_{max}	Größe Size	Spannbereich Clamping range
R/LB223.0016.0.42	16	110	14	13,0	22	4,5	02	2,0 - 2,99
R/LB223.0020.0.52	20	120	18	15,7	27	5,3		
R/LB223.0025.0.62	25	150	23	19,3	33	6,3		
R/LB223.0016.0.43	16	110	14	13,0	22	4,5	03	3,0
R/LB223.0020.0.53	20	120	18	15,7	27	5,3		
R/LB223.0025.0.63	25	150	23	19,3	33	6,3		

Ausführung R oder L angeben
State R or L version

w siehe WSP
w see indexable inserts

Abmessungen in mm
Dimensions in mm

Weitere Abmessungen auf Anfrage
Further sizes upon request

Das Anzugsdrehmoment der Schrauben finden Sie in den Technischen Hinweisen.
For torque specifications of the screw, please see Technical Instructions.

Ersatzteile
Spare parts

Klemmhalter Toolholder	Spannschraube Screw	TORX PLUS®-Schlüssel TORX PLUS® Wrench
R/LB223.00...	**5.11T15P**	**T15PL**

KLEMMHALTER Typ
TOOLHOLDER Type

B223
mit innerer Kühlmittelzufuhr
with through coolant supply

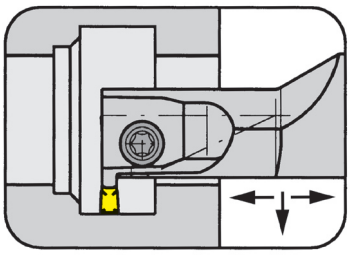

Bohrungs-Ø ab	Bore Ø from	18,0 mm
Stechtiefe bis	Depth of groove up to	6,3 mm
Spannbereich	Clamping range	2,0 - 3,0 mm

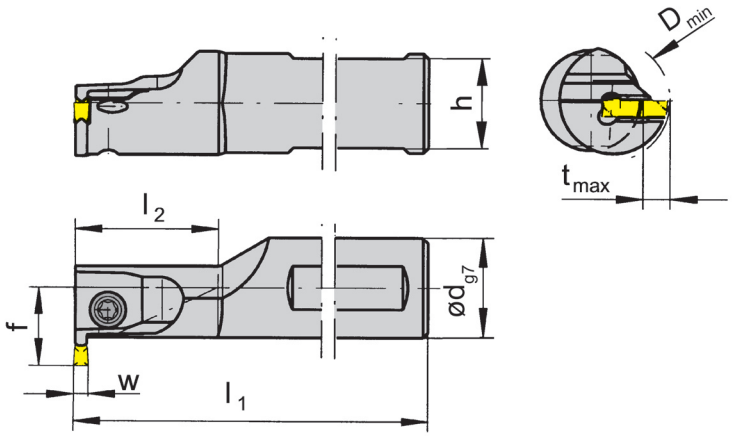

für Wendeschneidplatte
for use with Indexable insert

Typ S223
Type

E

R = rechts wie gezeichnet
R = right hand version shown

L = links spiegelbildlich
L = left hand version

Bestellnummer Part number	d	l_1	l_2	h	f	D_{min}	t_{max}	Größe Size	Spannbereich Clamping range
R/LB223.0016.1.42	16	110	25	14	13,0	18	4,5	02	2,0 - 2,99
R/LB223.0020.1.52	20	120	30	18	15,7	20	5,3		
R/LB223.0025.1.62	25	150	50	23	18,8	25	6,3		
R/LB223.0016.1.43	16	110	25	14	13,0	18	4,5	03	3,0
R/LB223.0020.1.53	20	120	30	18	15,7	20	5,3		
R/LB223.0025.1.63	25	150	50	23	18,8	25	6,3		

Ausführung R oder L angeben
State R or L version

w siehe WSP
w see indexable inserts

Abmessungen in mm
Dimensions in mm

Weitere Abmessungen auf Anfrage
Further sizes upon request

Das Anzugsdrehmoment der Schrauben finden Sie in den Technischen Hinweisen.
For torque specifications of the screw, please see Technical Instructions.

Ersatzteile
Spare parts

Klemmhalter Toolholder	Spannschraube Screw	TORX PLUS®-Schlüssel TORX PLUS® Wrench
R/LB223.00...	**5.11T15P**	**T15PL**

EINSTECHEN (innen)
GROOVING (internal)

KLEMMHALTER Typ
TOOLHOLDER Type

B223
mit innerer Kühlmittelzufuhr
with through coolant supply

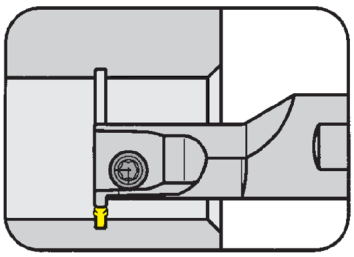

Bohrungs-Ø ab	Bore Ø from	18,0 mm
Seegerringnuten	Circlip grooves	DIN 471/472
Spannbereich	Clamping range	2,0 - 2,9 mm

für Wendeschneidplatte
for use with Indexable insert

Typ S223
Type

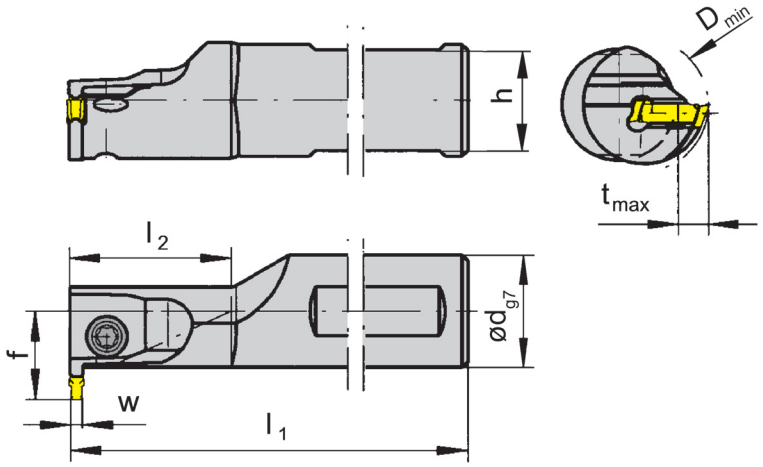

R = rechts wie gezeichnet
R = right hand version shown

L = links spiegelbildlich
L = left hand version

Bestellnummer Part number	d	l_1	l_2	h	f	D_{min}	t_{max}	Größe Size	Spannbereich Clamping range
R/LB223.0016.1.22	16	110	25	14	13,0	18	1,65	02	2,0 - 2,99
R/LB223.0020.1.22	20	120	30	18	15,7	20			

Ausführung R oder L angeben
State R or L version

w siehe WSP
w see indexable inserts

Abmessungen in mm
Dimensions in mm

Weitere Abmessungen auf Anfrage
Further sizes upon request

Das Anzugsdrehmoment der Schrauben finden Sie in den Technischen Hinweisen.
For torque specifications of the screw, please see Technical Instructions.

Ersatzteile
Spare parts

Klemmhalter Toolholder	Spannschraube Screw	TORX PLUS®-Schlüssel TORX PLUS® Wrench
R/LB223.00...	**5.11T15P**	**T15PL**

KLEMMHALTER Typ
TOOLHOLDER Type

B223
mit innerer Kühlmittelzufuhr
with through coolant supply

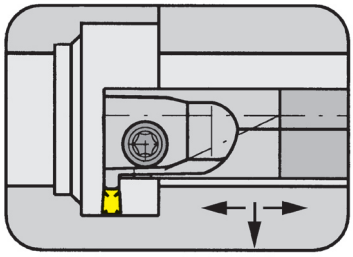

Bohrungs-Ø ab	Bore Ø from	18,0 mm
Stechtiefe bis	Depth of groove up to	6,3 mm
Spannbereich	Clamping range	2,0 - 3,0 mm

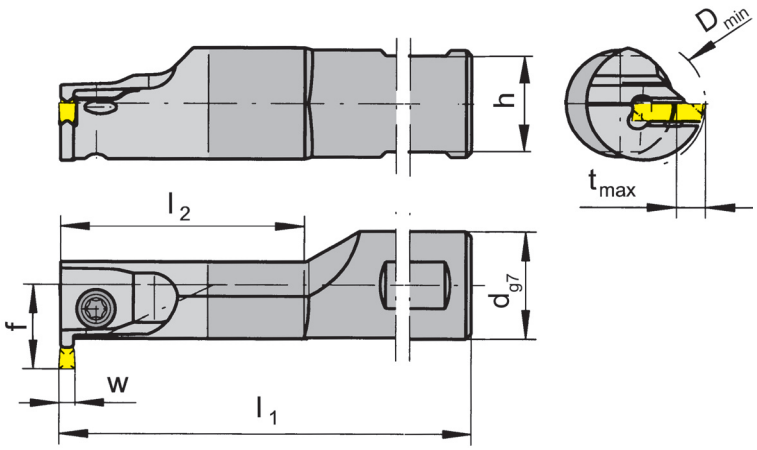

für Wendeschneidplatte
for use with Indexable insert

Typ S223
Type

E

Hartmetallschaft
Carbide shank

R = rechts wie gezeichnet
R = right hand version shown

L = links spiegelbildlich
L = left hand version

Bestellnummer Part number	d	l_1	l_2	h	f	D_{min}	t_{max}	Größe Size	Spannbereich Clamping range
R/LB223.HM16.2.42	16	130	50	14	13,0	18	4,5	02	2,0 - 2,99
R/LB223.HM20.2.52	20	150	60	18	15,7	20	5,3		
R/LB223.HM25.2.62	25	160	70	23	18,8	25	6,3		
R/LB223.HM16.2.43	16	130	50	14	13,0	18	4,5	03	3,0
R/LB223.HM20.2.53	20	150	60	18	15,7	20	5,3		
R/LB223.HM25.2.63	25	160	70	23	18,8	25	6,3		

Ausführung R oder L angeben
State R or L version

w siehe WSP
w see indexable inserts

Abmessungen in mm
Dimensions in mm

Weitere Abmessungen auf Anfrage
Further sizes upon request

Das Anzugsdrehmoment der Schrauben finden Sie in den Technischen Hinweisen.
For torque specifications of the screw, please see Technical Instructions.

Ersatzteile
Spare parts

Klemmhalter Toolholder	Spannschraube Screw	TORX PLUS®-Schlüssel TORX PLUS® Wrench
R/LB223.HM...	**5.11T15P**	**T15PL**

GRUNDHALTER Typ
BASIC TOOLHOLDER Type

B223
ohne Kassette
without cassette

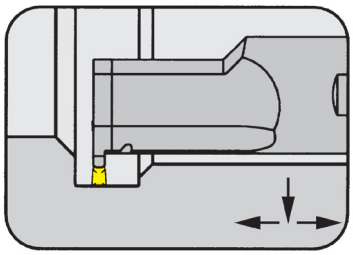

Bohrungs-Ø	Bore Ø	28,0 mm
Stechtiefe bis	Depth of groove up to	6,3 mm
Stechbreite	Width of groove	2,0 - 3,0 mm

mit innerer Kühlmittelzufuhr
with through coolant supply

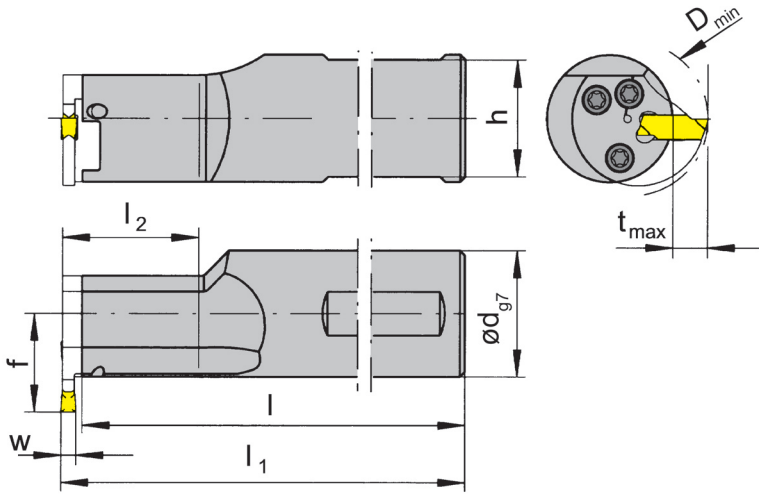

für Kassette
for use with Cassette

Typ BK223
Type

R = rechts wie gezeichnet
R = right hand version shown

L = links spiegelbildlich
L = left hand version

Bestellnummer Part number	d	l	l_1	l_2	h	f
R/LB223.0025.1.K2 **R/LB223.0025.2.K2**	25	116,1 146,1	$l+b_1+w/2$	30 60	23	19,5
R/LB223.0032.1.K2 **R/LB223.0032.2.K2**	32	146,1 176,1	$l+b_1+w/2$	30 60	30	23,0

Ausführung R oder L angeben
State R or L version

w siehe WSP
w see indexable inserts

Abmessungen in mm
Dimensions in mm

Weitere Abmessungen auf Anfrage
Further sizes upon request

Hinweis:
Abmessungen für D_{min}, t_{max} und b_1 siehe Kassetten
Note:
Dimensions for D_{min}, t_{max} and b_1 see cassettes

Das Anzugsdrehmoment der Schrauben finden Sie in den Technischen Hinweisen.
For torque specifications of the screw, please see Technical Instructions.

Ersatzteile
Spare parts

Grundhalter Basic toolholder	Spannschraube Screw	TORX PLUS®-Schlüssel TORX PLUS® Wrench
R/LB223.00...	**4.09T15P**	**T15PL**

KASSETTE Typ
CASSETTE Type

BK223

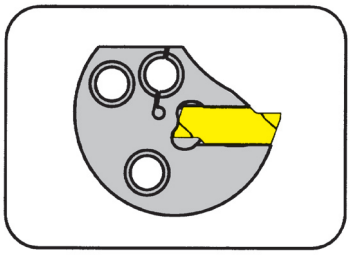

Bohrungs-Ø	Bore Ø	28,0 mm
Stechtiefe bis	Depth of groove up to	6,3 mm
Spannbereich	Clamping range	2,0 - 3,0 mm

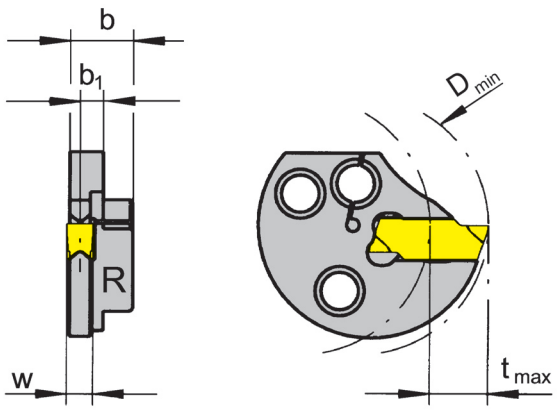

für Wendeschneidplatte
for use with Indexable insert

Typ S223
Type

E

R = rechts wie gezeichnet
R = right hand version shown

L = links spiegelbildlich
L = left hand version

Bestellnummer Part number	b_1	b	D_{min}	t_{max}	Größe Size	Spannbereich Clamping range
R/LBK223.0028.01	3,10	7,4	28	6,3	01	2,0
R/LBK223.0028.02	2,95	7,4	28	6,3	02	2,5
R/LBK223.0028.03	2,70	7,4	28	6,3	03	3,0

Ausführung R oder L angeben
State R or L version

w siehe WSP
w see indexable inserts

Abmessungen in mm
Dimensions in mm

Rechte Kassetten in rechten und linke Kassetten in linken Grundhaltern verwenden.
Use right hand cassettes in right hand basic toolholders and left hand cassettes in left hand basic toolholders.

Ersatzteile
Befestigungsschrauben der Kassetten gehören zum Lieferumfang des Grundhalters.
Spare parts
The fastening screw is combined with the basic toolholder - no seperate order required.

SCHNEIDPLATTE Typ
INSERT Type

S119

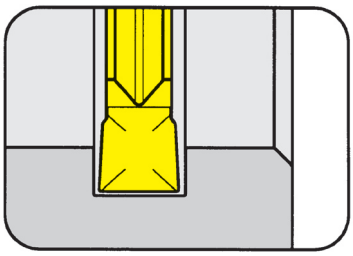

Stechtiefe bis	Depth of groove up to	3,0 mm
Stechbreite	Width of groove	2,0 - 3,0 mm

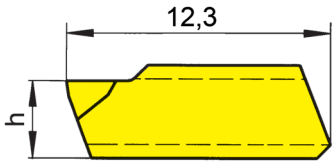

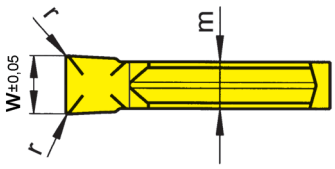

für Klemmhalter
for use with Toolholder

Typ B119
Type

Bestellnummer Part number	w	r	m	h	Größe Size
S119.0200.32	2,0	0,2	1,6	3,65	02
S119.0250.32	2,5	0,2	2,0	3,75	02
S119.0300.32	3,0	0,2	2,4	3,95	03

	MG12	TN35	TI25	TA45
		▲		
		▲		
		▲		
P		•		
M		•		
K		•		
N		•		
S		•		
H				

▲ ab Lager / on stock Δ 4 Wochen / 4 weeks
● Haupteinsatzbereich / main recommendation
o bedingt einsetzbar / alternative recommendation
unbeschichtete HM-Sorten / uncoated grades
beschichtete HM-Sorten / coated grades
bestückt/Cermet / brazed/Cermet

Abmessungen in mm
Dimensions in mm

HM-Sorten
Carbide grades

Schneidplatten sind in **rechten und linken** Klemmhaltern verwendbar.
Indexable inserts can be used in **right and left** hand toolholders.

SCHNEIDPLATTE Typ
INSERT Type

S123

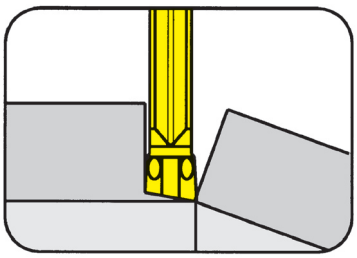

Stechtiefe bis	Depth of groove up to	25,0 mm
Stechbreite	Width of groove	2,0 - 3,0 mm

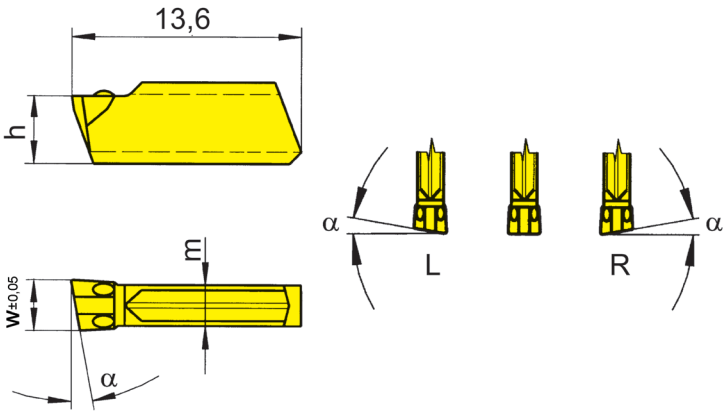

für Klemmhalter
for use with Toolholder

Typ H223
Type

E

R = rechts wie gezeichnet
R = right hand version shown

L = links spiegelbildlich
L = left hand version

Bestellnummer Part number	w	α	m	h	Größe Size	MG12	TN35	TI25	TF45
S123.0020.C0 **R/LS123.1520.C0** **R/LS123.0420.C0** **R/LS123.0820.C0**	2	0° 15° 4° 8°	1,6	3,65	01		Δ ▲/ Δ/Δ Δ/	/Δ Δ/ /Δ	Δ ▲/ Δ/
S123.0030.C0 **R/LS123.0430.C0** **R/LS123.0830.C0**	3	0° 4° 8°	2,4	3,95	03		Δ	Δ/	

▲ ab Lager / on stock Δ 4 Wochen / 4 weeks
● Haupteinsatzbereich / main recommendation
o bedingt einsetzbar / alternative recommendation
unbeschichtete HM-Sorten / uncoated grades
beschichtete HM-Sorten / coated grades
bestückt/Cermet / brazed/Cermet

	MG12	TN35	TI25	TF45
P		•	•	•
M		•	•	•
K		•	•	•
N		•	•	•
S		•	•	•
H				

Abmessungen in mm
Dimensions in mm

HM-Sorten
Carbide grades

Ausführung R oder L angeben
State R or L version

Schneidplatten sind in **rechten und linken** Klemmhaltern verwendbar.
Indexable inserts can be used in **right and left** hand toolholders.

SCHNEIDPLATTE Typ
INSERT Type

S123

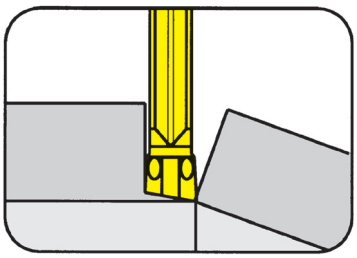

Stechtiefe bis	Depth of groove up to	25,0 mm
Stechbreite	Width of groove	2,0 - 3,0 mm

für Klemmhalter
for use with Toolholder

Typ H223
Type

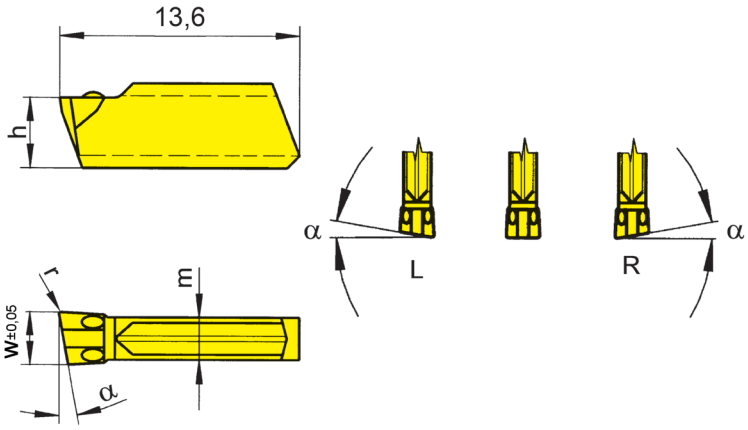

R = rechts wie gezeichnet
R = right hand version shown

L = links spiegelbildlich
L = left hand version

Bestellnummer Part number	w	r	α	m	h	Größe Size
S123.0020.C1 **R/LS123.1520.C1** **R/LS123.0420.C1** **R/LS123.0820.C1**	2	0,15	0° 15° 4° 8°	1,6	3,65	01
S123.0030.C1 **R/LS123.0430.C1** **R/LS123.0830.C1**	3	0,15	0° 4° 8°	2,4	3,95	03

	MG12	TN35	TI25	TF45
P		•	•	•
M		•	•	•
K		•	•	•
N		•	•	•
S		•	•	•
H				

0°		Δ	Δ	Δ
15°				/Δ
4°		/Δ	Δ/Δ	
8°			Δ/	
0°		Δ		
4°				
8°				Δ/

▲ ab Lager / on stock Δ 4 Wochen / 4 weeks
● Haupteinsatzbereich / main recommendation
o bedingt einsetzbar / alternative recommendation
unbeschichtete HM-Sorten / uncoated grades
beschichtete HM-Sorten / coated grades
bestückt/Cermet / brazed/Cermet

Abmessungen in mm
Dimensions in mm

HM-Sorten
Carbide grades

Ausführung R oder L angeben
State R or L version

Schneidplatten sind in **rechten und linken** Klemmhaltern verwendbar.
Indexable inserts can be used in **right and left** hand toolholders.

WENDESCHNEIDPLATTE Typ S223
INDEXABLE INSERT Type

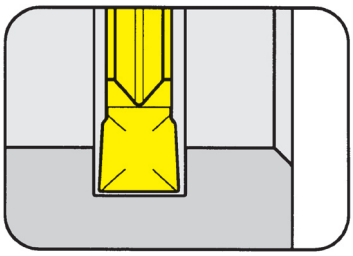

Stechtiefe bis	Depth of groove up to	11,0 mm
Stechbreite	Width of groove	2,0 - 3,0 mm

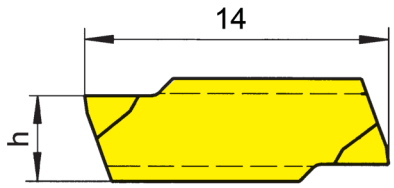

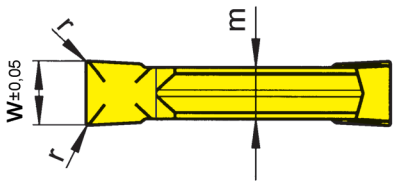

für Klemmhalter
for use with Toolholder

Typ / Type
B223
BK223
E223
H223

E

Bestellnummer Part number	w	r	m	h	Größe Size
S223.0200.32	2,0	0,2	1,6	3,65	01
S223.0250.32	2,5	0,2	2,0	3,75	02
S223.0300.32	3,0	0,2	2,4	3,95	03

	MG12	H54	TN35	TI25	TA45
	▲	▲	▲	▲	
	▲	▲	▲	▲	
	▲	▲	▲	▲	
P	o	•	•	•	
M	•	•	•	•	
K	•		•	•	
N	•		•	•	
S	•		•	•	
H					

▲ ab Lager / on stock Δ 4 Wochen / 4 weeks
● Haupteinsatzbereich / main recommendation
o bedingt einsetzbar / alternative recommendation
unbeschichtete HM-Sorten / uncoated grades
beschichtete HM-Sorten / coated grades
bestückt/Cermet / brazed/Cermet

Abmessungen in mm
Dimensions in mm

HM-Sorten
Carbide grades

Wendeschneidplatten sind in **rechten und linken** Klemmhaltern verwendbar.
Indexable inserts can be used in **right and left hand** toolholders.

WENDESCHNEIDPLATTE Typ
INDEXABLE INSERT Type

S223
Zapfenausführung
limited depth of cut

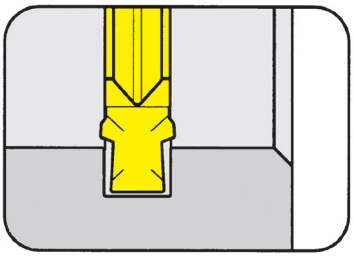

Seegerringnuten	Circlip grooves	DIN 471/472
Nutnennbreite Nw	Width of circlip Nw	1,10 - 2,15 mm

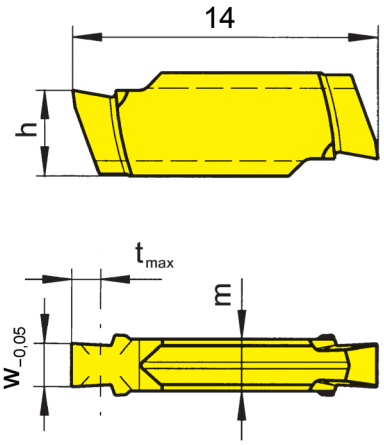

für Klemmhalter
for use with Toolholder

Typ B223...1.22
Type E223
H223

Bestellnummer Part number	Nw	w	t_{max}	m	h	Größe Size
S223.0110.32	1,10	1,24	0,60	1,9	3,75	02
S223.0130.32	1,30	1,44	1,10	1,9	3,75	02
S223.0160.32	1,60	1,74	1,15	1,9	3,75	02
S223.0185.32	1,85	1,99	1,40	1,9	3,75	02
S223.0215.32	2,15	2,29	1,65	1,9	3,75	02

	MG12	H54	TN35	TI25	TA45
			▲		
			▲		
			▲		
			▲		
			▲		
P			•		
M			•		
K			•		
N			•		
S			•		
H					

▲ ab Lager / on stock Δ 4 Wochen / 4 weeks
● Haupteinsatzbereich / main recommendation
o bedingt einsetzbar / alternative recommendation
unbeschichtete HM-Sorten / uncoated grades
beschichtete HM-Sorten / coated grades
bestückt/Cermet / brazed/Cermet

Abmessungen in mm
Dimensions in mm

HM-Sorten
Carbide grades

Wendeschneidplatten sind in **rechten und linken** Klemmhaltern verwendbar.
Indexable inserts can be used in **right and left hand** toolholders.

WENDESCHNEIDPLATTE Typ **S223**
INDEXABLE INSERT Type

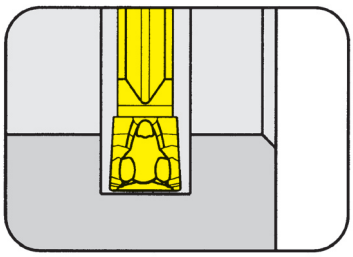

Stechtiefe bis	Depth of groove up to	11,0 mm
Stechbreite	Width of groove	2,0 - 3,0 mm

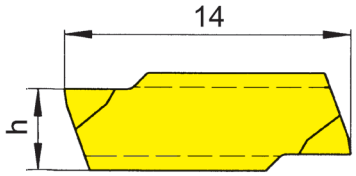

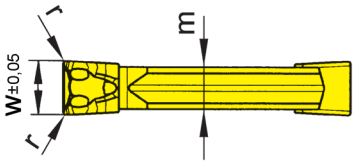

für Klemmhalter
for use with Toolholder

Typ / Type: B223, BK223, E223, H223

E

Bestellnummer Part number	w	r	m	h	Größe Size
S223.0200.52	2,0	0,2	1,6	3,65	01
S223.0250.52	2,5	0,2	1,9	3,75	02
S223.0300.52	3,0	0,2	2,4	3,95	03

	MG12	H54	TN35	TI25	TA45	TH35
						▲
				▲		
						▲
P				•		•
M				•		•
K				•		•
N				•		•
S				•		•
H						

▲ ab Lager / on stock Δ 4 Wochen / 4 weeks
● Haupteinsatzbereich / main recommendation
o bedingt einsetzbar / alternative recommendation
unbeschichtete HM-Sorten / uncoated grades
beschichtete HM-Sorten / coated grades
bestückt/Cermet / brazed/Cermet

Abmessungen in mm
Dimensions in mm

HM-Sorten
Carbide grades

Wendeschneidplatten sind in **rechten und linken** Klemmhaltern verwendbar.
Indexable inserts can be used in **right and left hand** toolholders.

SCHNEIDPLATTE Typ
INSERT Type

S223
mit Spanformung
with chip forming

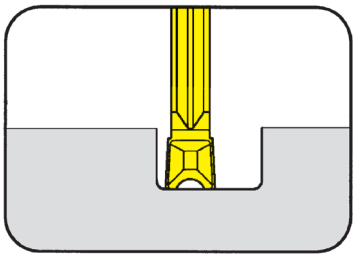

Stechtiefe bis	Depth of groove up to	10,0 mm
Stechbreite	Width of groove	2,0 mm

präzisionsgeschliffen
precision ground

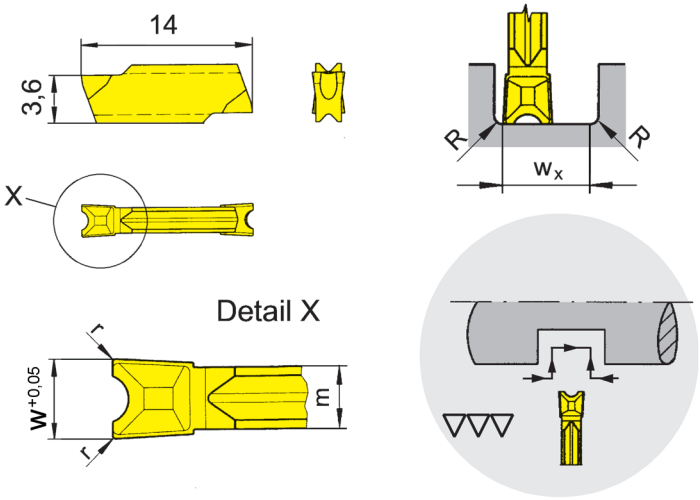

für Klemmhalter
for use with Toolholder

Typ / Type
B223
BK223
E223
H223

Bestellnummer Part number	w	r	w_x	m	Größe Size
S223.NC20.D2	2	0,2	2,7	1,6	01

	MG12	H54	TN35	TI25	TA45
				▲	
P				•	
M				•	
K				•	
N				•	
S				•	
H					

▲ ab Lager / on stock Δ 4 Wochen / 4 weeks
● Haupteinsatzbereich / main recommendation
o bedingt einsetzbar / alternative recommendation
unbeschichtete HM-Sorten / uncoated grades
beschichtete HM-Sorten / coated grades
bestückt/Cermet / brazed/Cermet

Abmessungen in mm
Dimensions in mm

HM-Sorten
Carbide grades

w_x = Nutbreite - $R_{(rechts)}$ - $R_{(links)}$
w_x = width of groove - $R_{(right)}$ - $R_{(left)}$

Wendeschneidplatten sind in **rechten und linken** Klemmhaltern verwendbar.
Indexable inserts can be used in **right and left hand** toolholders.

WENDESCHNEIDPLATTE Typ S223
INDEXABLE INSERT Type

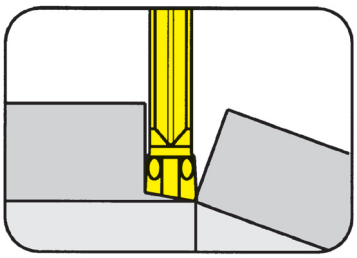

Stechtiefe bis	Depth of groove up to	11,0 mm
Stechbreite	Width of groove	2,0 - 3,0 mm

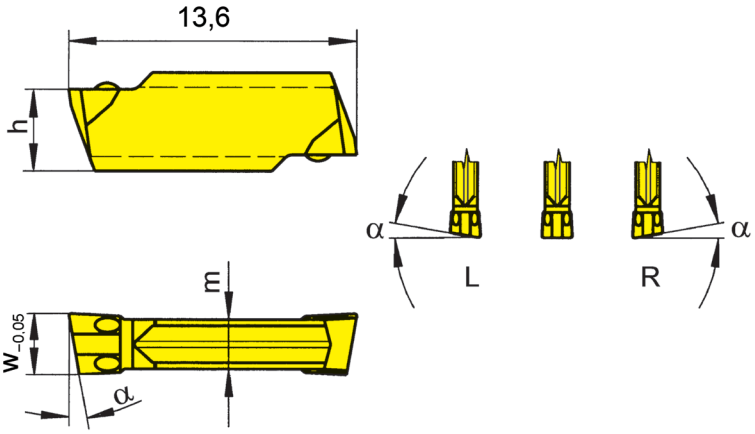

für Klemmhalter
for use with Toolholder

Typ H223
Type

E

R = rechts wie gezeichnet
R = right hand version shown

L = links spiegelbildlich
L = left hand version

Bestellnummer Part number	w	α	m	h	Größe Size	MG12	TN35	TI25	TF45
S223.0020.C0	2,0	0°	1,6	3,65	01		▲	▲	▲
R/LS223.1520.C0		15°					▲/▲	▲/▲	▲/Δ
R/LS223.0420.C0		4°					▲/Δ	▲/Δ	Δ/Δ
R/LS223.0820.C0		8°					▲/▲	▲/▲	▲/Δ
S223.0025.C0	2,5	0°	1,9	3,75	02			▲	
R/LS223.0425.C0		4°					Δ/Δ	▲/	
R/LS223.0825.C0		8°					▲/Δ	▲/	▲/Δ
S223.0030.C0	3,0	0°	2,4	3,95	03		▲	▲	Δ
R/LS223.0430.C0		4°					Δ/Δ		/Δ
R/LS223.0830.C0		8°					▲/Δ	▲/Δ	▲/Δ

P		•	•	•
M		•	•	•
K		•	•	•
N		•	•	•
S		•	•	•
H				

▲ ab Lager / on stock Δ 4 Wochen / 4 weeks
● Haupteinsatzbereich / main recommendation
o bedingt einsetzbar / alternative recommendation
unbeschichtete HM-Sorten / uncoated grades
beschichtete HM-Sorten / coated grades
bestückt/Cermet / brazed/Cermet

Abmessungen in mm
Dimensions in mm

HM-Sorten
Carbide grades

Ausführung R oder L angeben
State R or L version

Wendeschneidplatten sind in **rechten und linken** Klemmhaltern verwendbar.
Indexable inserts can be used in **right and left hand** toolholders.

WENDESCHNEIDPLATTE Typ S223
INDEXABLE INSERT Type

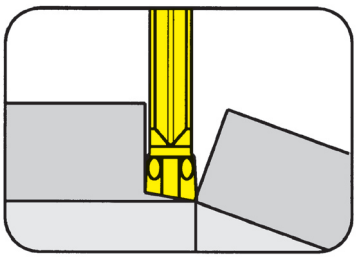

Stechtiefe bis	Depth of groove up to	11,0 mm
Stechbreite	Width of groove	2,0 - 3,0 mm

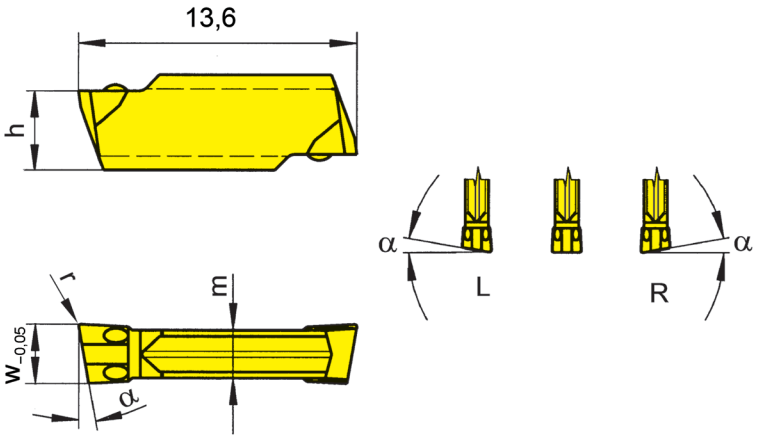

für Klemmhalter
for use with Toolholder

Typ H223
Type

R = rechts wie gezeichnet
R = right hand version shown

L = links spiegelbildlich
L = left hand version

Bestellnummer Part number	w	r	α	m	h	Größe Size	MG12	TN35	TI25	TF45
S223.0020.C1 **R/LS223.1520.C1** **R/LS223.0420.C1** **R/LS223.0820.C1**	2,0	0,15	0° 15° 4° 8°	1,6	3,65	01		▲ ▲/Δ ▲/Δ ▲/▲	▲ ▲/Δ ▲/ ▲/	▲ ▲/Δ ▲/ ▲/Δ
S223.0025.C1 **R/LS223.0425.C1** **R/LS223.0825.C1**	2,5	0,15	0° 4° 8°	1,9	3,75	02		Δ /Δ	▲ Δ/ ▲/	Δ Δ/Δ
S223.0030.C1 **R/LS223.0430.C1** **R/LS223.0830.C1**	3,0	0,15	0° 4° 8°	2,4	3,95	03		▲ Δ/Δ ▲/	▲ Δ/ ▲/Δ	▲ ▲/
P								•	•	•
M								•	•	•
K								•	•	•
N								•	•	•
S								•	•	•
H										

▲ ab Lager / on stock Δ 4 Wochen / 4 weeks
● Haupteinsatzbereich / main recommendation
o bedingt einsetzbar / alternative recommendation
unbeschichtete HM-Sorten / uncoated grades
beschichtete HM-Sorten / coated grades
bestückt/Cermet / brazed/Cermet

Abmessungen in mm
Dimensions in mm

HM-Sorten
Carbide grades

Ausführung R oder L angeben
State R or L version

Wendeschneidplatten sind in **rechten und linken** Klemmhaltern verwendbar.
Indexable inserts can be used in **right and left hand** toolholders.

Plansenken und Fasen

Senkwerkzeug mit ABS-Anbindung zum Plansenken eines Federsitzes in vorgegossener Nut. Der Einsatz erfolgt mehrspindlig auf einer Transferstrasse.
Die Arbeitsfolge ist Senken und Fasen.
Das Werkzeug wurde wegen des hohen Späneanfalls nur als Einschneider ausgelegt und der Spanraum optimiert. Bearbeitung erfolgte mit 15 bar Kühlmitteldruck zum Ausschwemmen der Späne.

Material: GD-AlSi9

Schnittdaten:
v_c = 270 m/min
v_f = 0,1 mm

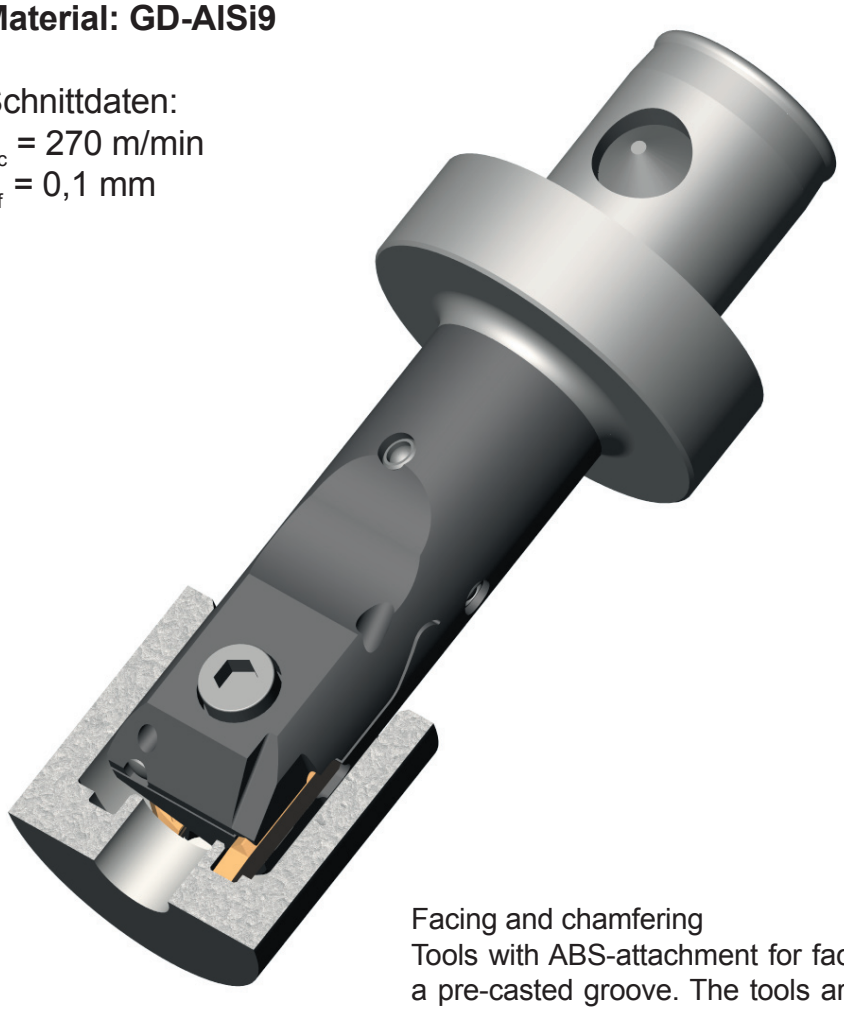

Facing and chamfering
Tools with ABS-attachment for facing operation of a spring seat in a pre-casted groove. The tools are used on various spindles on a transfer line. Process is facing and chamfering.
Because of the high volume of machined material the tool was designed with one cutting edge for a better swarf evacuation.
The coolant pressure used was 15 bar.

Material: GD-AlSi9

Cutting data:
v_c = 270 m/min
v_f = 0,1 mm